הערה:

1. לפני תחילת ביצוע מערכת הביוב על קבלן לסמן את תוואי הקוים, לאזן את רומי הקרקע ולבדוק עומק תאים קיימים. כל סטיה בין התכנון למצב הקיים בשטח תובא לידיעת המתכנן ורק לאחר עדכון התכניות (במידת הצורך) הקבלן יתחיל בביצוע הקווים.
2. מכסים בתאי ביקורת בכבישים ודרכים משולבות בריצוף יבוצעו ברום פני פני כביש סופי לפי פרט ג 201 תקרות התאים תבוצענה 25 ס"מ יותר נמוך מרום המכסים (מרום קרקע מתוכנן בחתך).
3. בשטח פתוח או בשטחי גינון תקרות התאים תבלוטנה כ-30 ס"מ מעל רום רום קרקע מתוכנן.

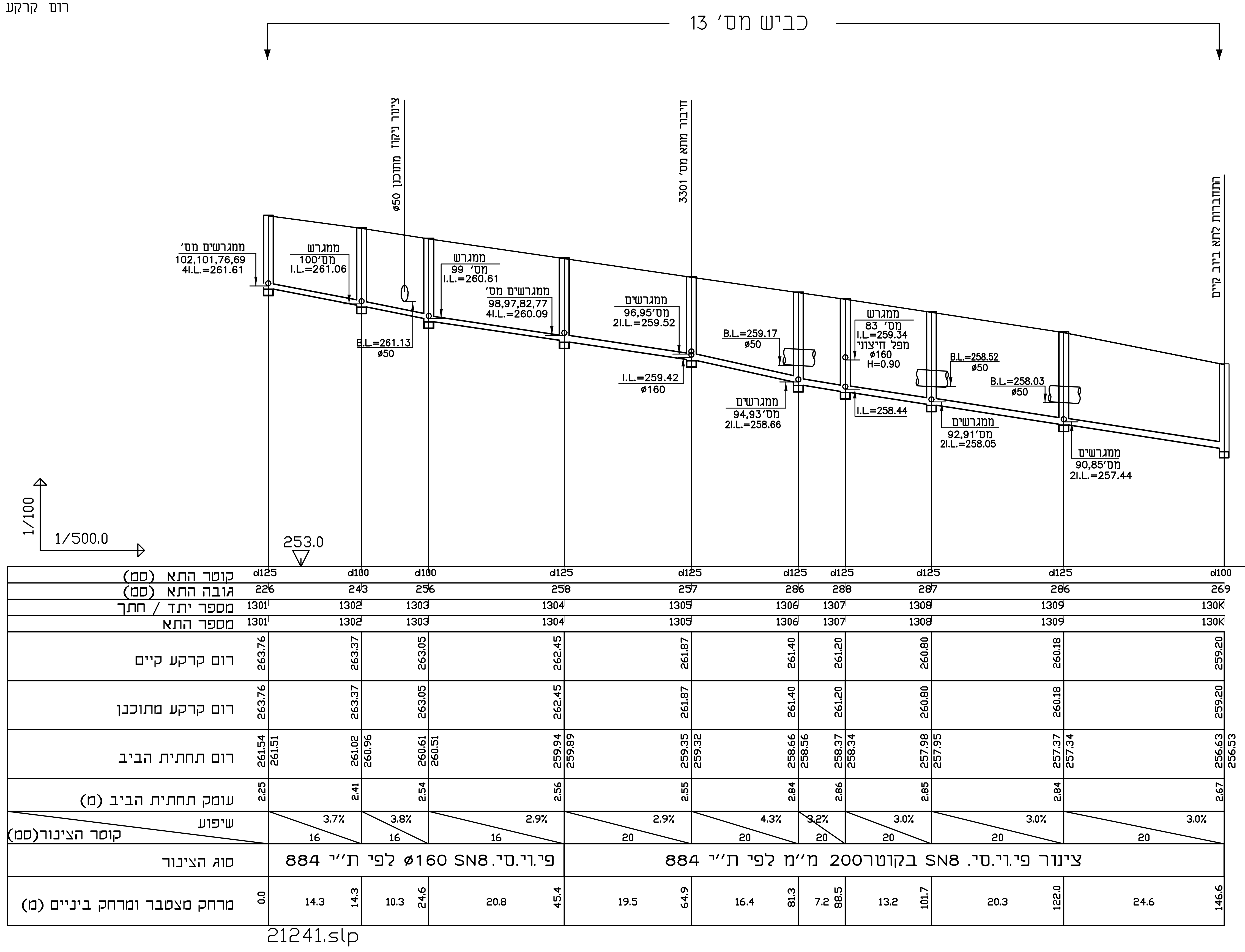
כביש מס' 13
1/100
1/500.0
253.0
קוטר התא (ס"מ)
גובה התא (ס"מ)
מספר יתד / חתך
מספר התא
רום קרקע קיים
רום קרקע מתוכנן
רום תחתית הביב
עומק תחתית הביב (מ)
שיפוע
קוטר הצינור(ס"מ)
סוג הצינור
מרחק מצטבר ומרחק ביניים (מ)
פי.וי.סי. SN8 ø160 לפי ת"י 884
צינור פי.וי.סי. SN8 בקוטר200 מ"מ לפי ת"י 884

21241.slp

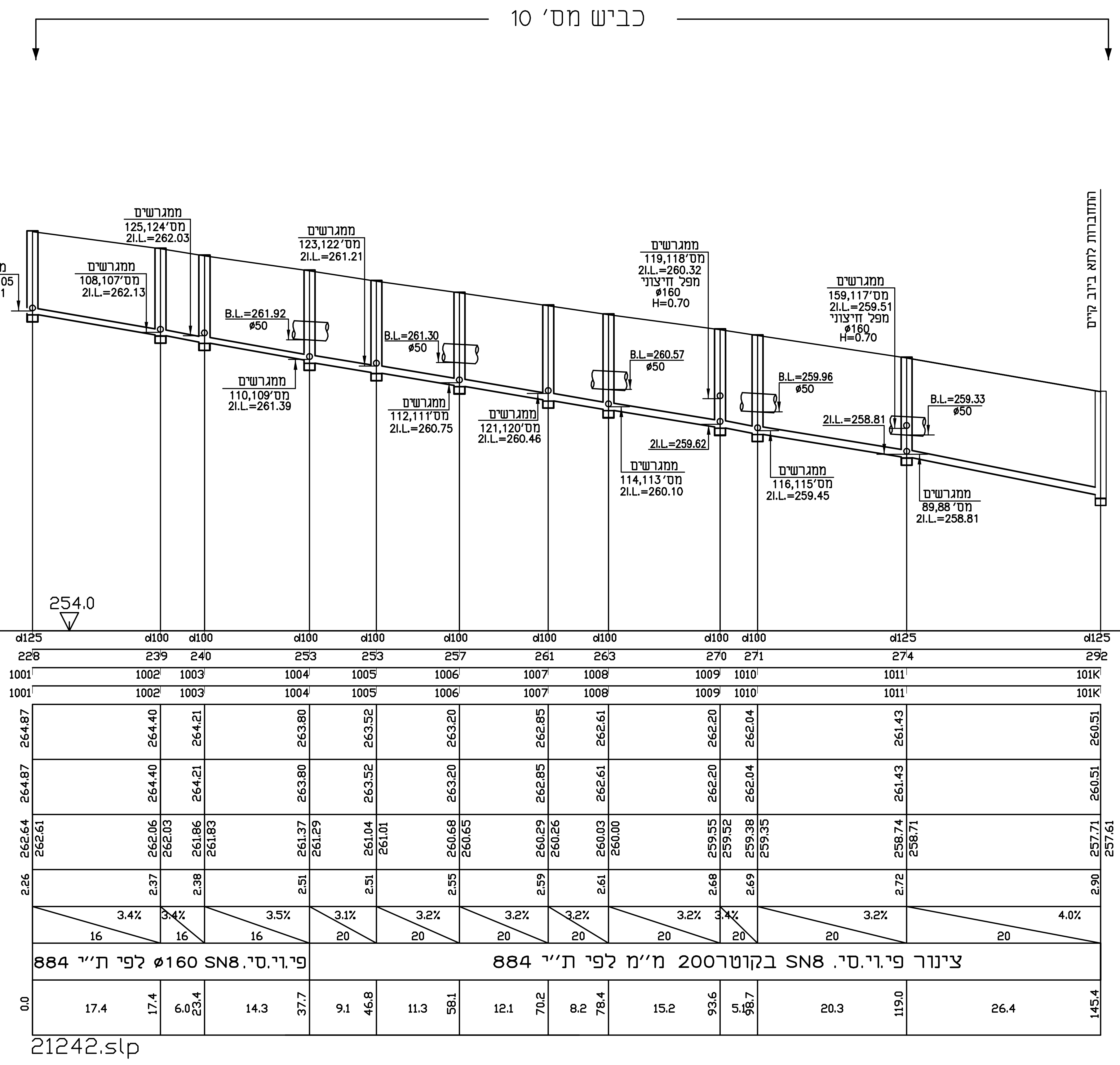
כביש מס' 10
254.0
פי.וי.סי. SN8 ø160 לפי ת"י 884
צינור פי.וי.סי. SN8 בקוטר200 מ"מ לפי ת"י 884

21242.slp

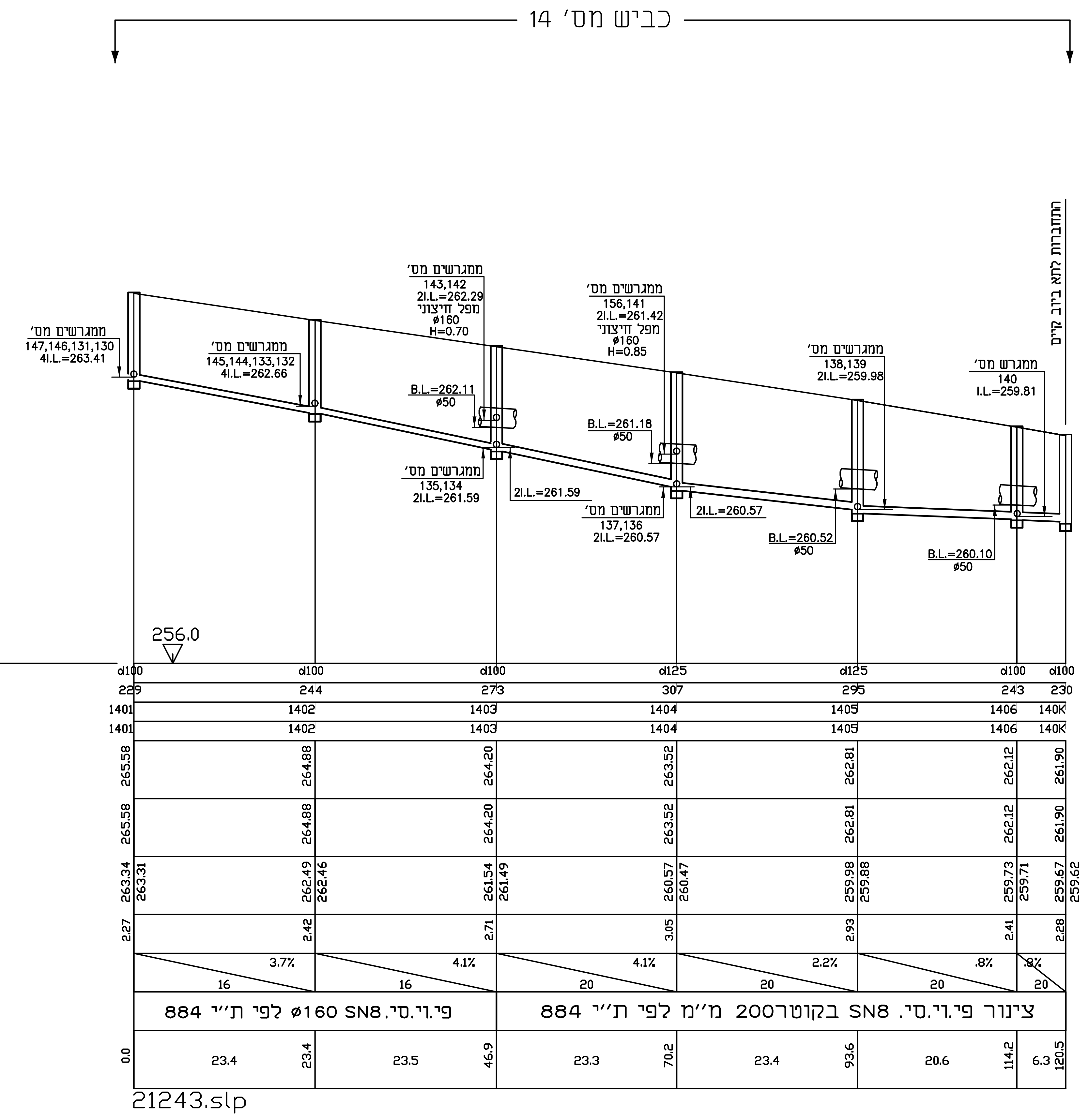
כביש מס' 14
256.0
פי.וי.סי. SN8 ø160 לפי ת"י 884
צינור פי.וי.סי. SN8 בקוטר200 מ"מ לפי ת"י 884

21243.slp

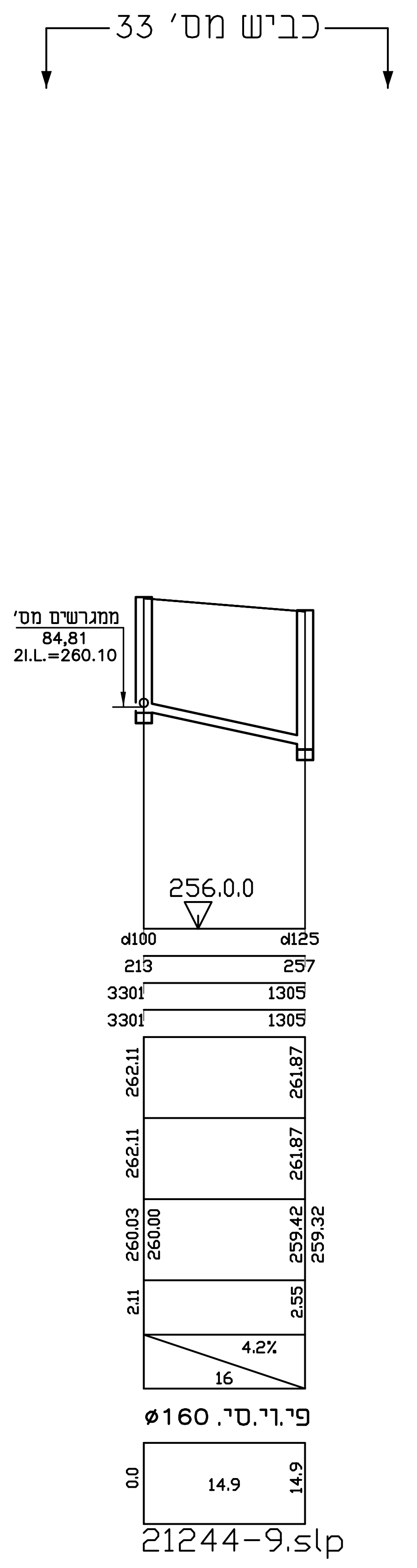
כביש מס' 33
256.0.0
פי.וי.סי. ø160

21244-9.slp

המבצע אחראי לבדיקת
המידות ולהתאמתן במקום

השולח	תאריך	תפוצה

שוורץ אריה
מהנדסים יועצים
לביצוע
תאריך 22.03.11

חתימה	מהות העידכון	מס'	תאריך
ד.ג.	עדכון לביצוע	1	22.03.11

שם המזמין:
מהשב"ש

שם העבודה:
באר-שבע
שכונה ו' - 279 יח"ד

שוורץ אריה
מהנדסים יועצים
ב"ש - יהודה הנחתום 4 טל: 08-6281292, פקס: 08-6285920
e_mail:as@as-eng.com

ערך: ש.א.
שרטט: ד.ג.
אשר: ש.א.

שם הגיליון:
חתכים לאורך קווי הביוב
בכבישים מס' 14,13,10

מס' הגיליון:
10/2124/100h

1:100, 1:500	קנה מידה	מס' גירסה 1
22.03.11	תאריך:	
125/50	גודל גיליון:	

אין למדוד מהשרטוט
אם אתה בספק - שאל שנית

לעיון ○ תאריך | לאישור ○ תאריך | למכרז ○ תאריך | לביצוע ● תאריך 22.03.11

קובץ:
K:\DWG\MOSDOT\SHIKUN\2124shcuna-vav\2124-100h.dwg
Model